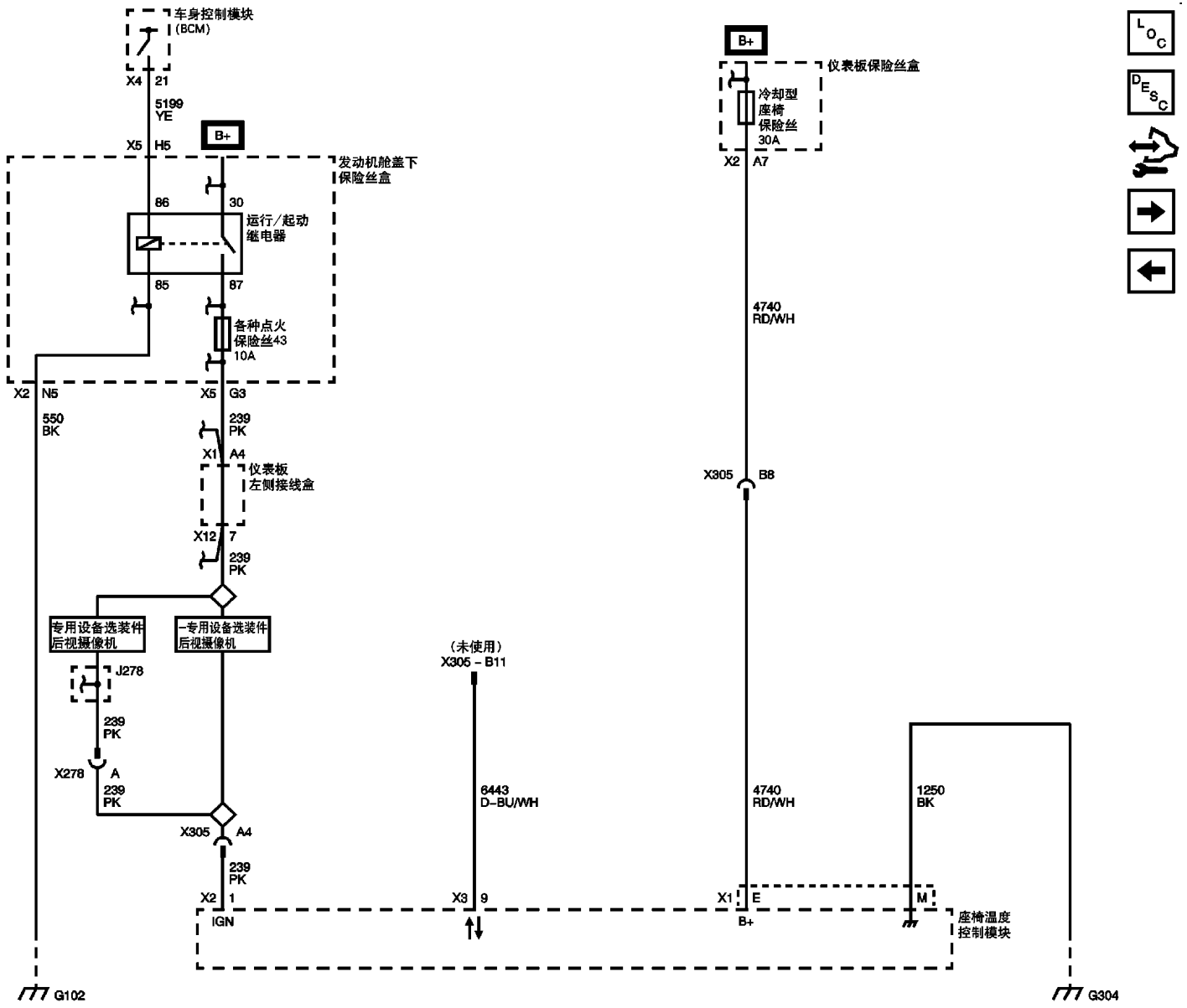
车身控制模块
(BCM)
X4
21
5199
YE
X5
H5
B+
发动机舱盖下
保险丝盒
86
30
运行/起动
继电器
85
87
各种点火
保险丝43
10A
X2
N5
550
BK
X5
G3
239
PK
X1
A4
仪表板
左侧接线盒
X12
7
239
PK
专用设备选装件
后视摄像机
-专用设备选装件
后视摄像机
J278
239
PK
X278
A
239
PK
X305
A4
239
PK
X2
1
IGN
G102
(未使用)
X305 - B11
6443
D-BU/WH
X3
9
B+
仪表板保险丝盒
冷却型
座椅
保险丝
30A
X2
A7
4740
RD/WH
X305
B8
4740
RD/WH
X1
E
B+
1250
BK
M
座椅温度
控制模块
G304